Flash FLN 611-86/44 | 101.0738.583

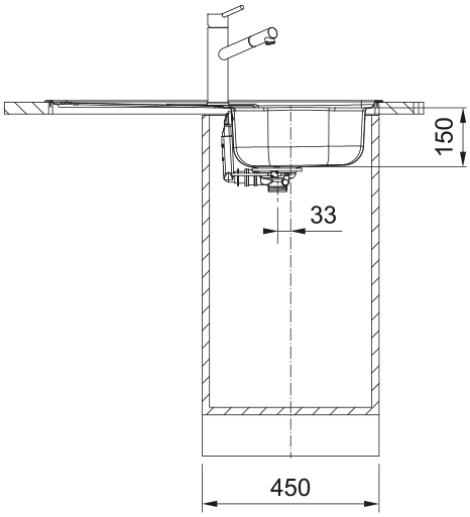

FLN 611-86/44 Edelstahl ungebürstet, Einbau, 1 Becken, Reversibel, 860x435mm, 3 1/2" Stopfenventil, ohne Armaturenlochbohrung, geschäumt

---

Produktinformationen	
Spülentyp	Becken (mit Abtropfteil)
Material	Edelstahl
Anzahl Becken	1
Farbe	Stahl
Oberflächenfinish	Ungebürstet
Abmessungen	
Abmessung: Länge	860.0
Abmessung: Breite	435.0
Becken 1: Länge	340.0
Becken 1: Breite	370.0
Becken 1: Tiefe	150.0
Ausschnitt Obeneinbau Länge	840.0
Ausschnitt Obeneinbau Breite	415.0
Installation	
Unterschrank ab	45 cm
Produktspezifikationen	
Einbauart	Einbau
Ablauf	3 1/2"
Abtropffläche	Abtropffläche reversibel
Active-Twist-kompatibel	Nein
Montagehinweis	Klemmenbeutel
Artikeldaten	
Marke	Franke
Produktfamilie	Smart
Model	Flash
Freigabe Logo	CE
Freigabe Logo	UKCA

Eigenschaften

Anzahl Abtropfflächen	1
Reversibel	Ja
Armaturenbank	ja
Mit Ablaufverbindung	Ja
Ventil-Typ	Handbedienung
Siphon inklusive	Nein
Anzahl Armaturenbohrungen	Keine
Lochbohrung Seifenspender	Nein