# AGX 260 G 3 1/2" I DrK REV UEL 2BL | 127.0380.393

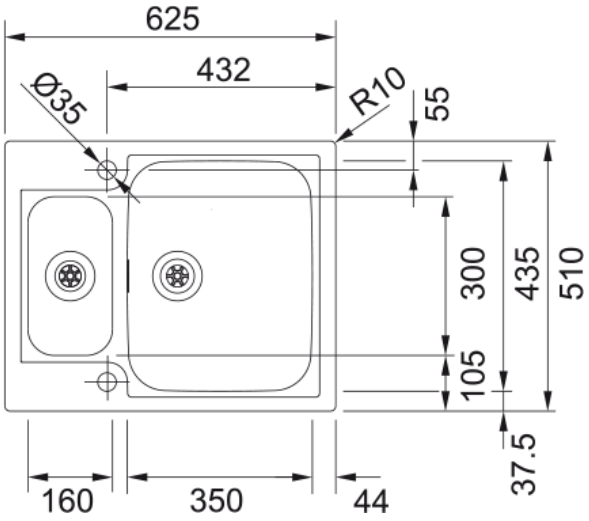


**Technische Daten**

| | |
|---|---|
| **Produktinformationen** | |
| Spülentyp | Becken (ohne Abtropfteil) |
| Material | Edelstahl |
| Anzahl Becken | 1,5 |
| Farbe | Stahl |
| Oberfläche | Gebürstet |
| **Abmessungen** | |
| Abmessung: Länge | 625.0 |
| Abmessung: Breite | 510.0 |
| Becken 1: Länge | 350.0 |
| Becken 1: Breite | 435.0 |
| Becken 1: Tiefe | 175.0 |
| Becken 2: Länge | 160.0 |
| Becken 2: Breite | 300.0 |
| Becken 2: Tiefe | 120.0 |
| **Installation** | |
| Unterschrank ab | 60 cm |
| **Produktspezifikationen** | |
| Einbauart | Flächenbündig |
| Ablauf | Integralablauf |
| Abtropffläche | Ohne Abtropfteil |
| **Artikeldaten** | |
| Marke | Franke |
| Produktfamilie | Maris |
| Modellreihe | Argos |
| Freigabe Logo | CE |
| Freigabe Logo | UKCA |

**Eigenschaften**

**Eigenschaften**

| | |
|---|---|
| Anzahl Abflüsse | Ohne Abtropfteil |
| Reversibel | Ja |
| Armaturenbank | ja |
| Mit Ablaufverbindung | Ja |
| Ventil-Typ | Druckknopf |
| Siphon inklusive | Nein |
| Anzahl Armaturenbohrungen | 2 |
| Lochbohrung Seifenspender | Nein |